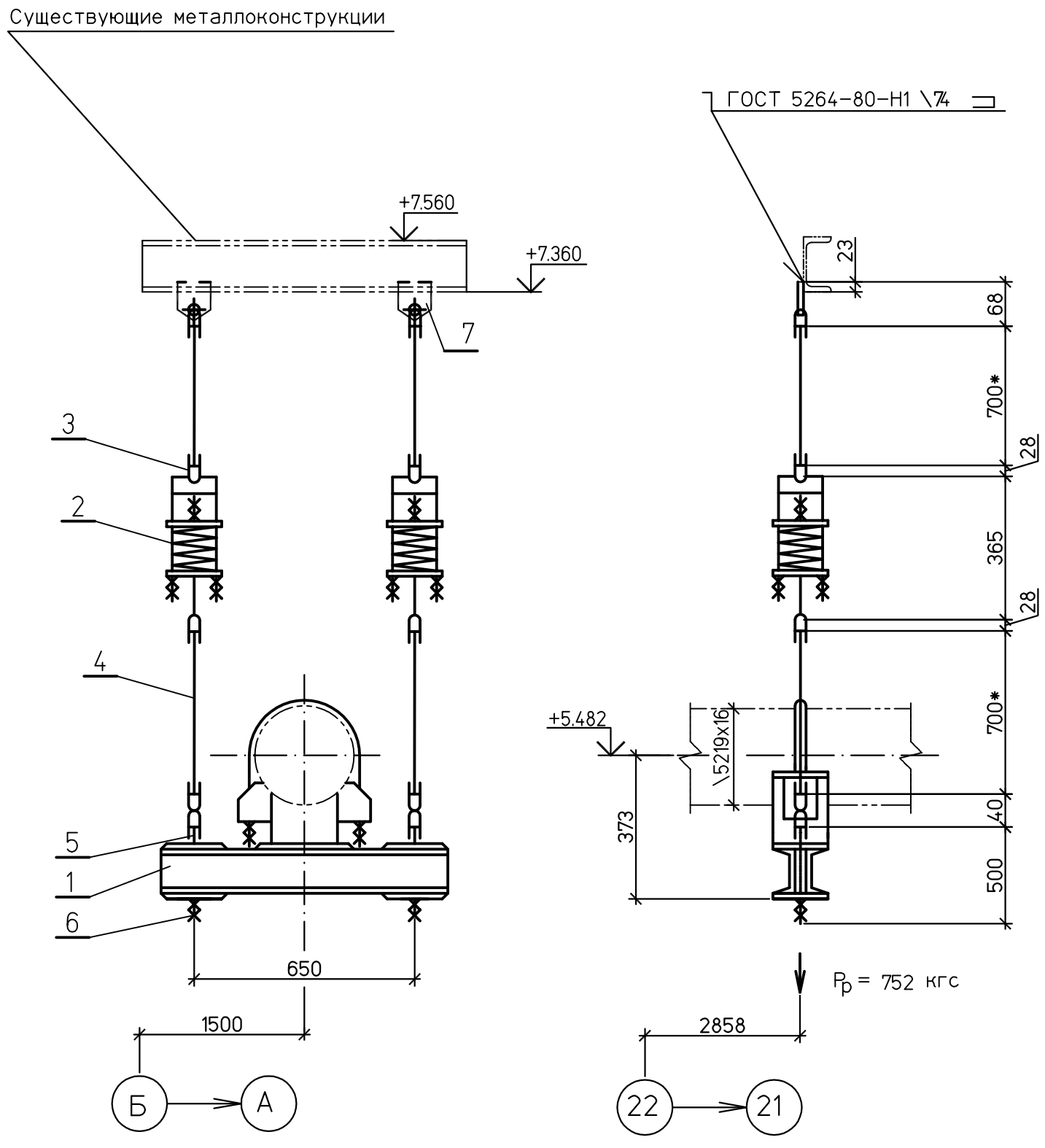

Спецификация деталей

Поз.	Обозначение	Наименование	Кол	Материал	Масса,кг ед.	Масса,кг общ.	Приме-чание
1	11 ОСТ 108.275.55-80	Блок хомутовый с опорной балкой	1	Сборный	26,6	26,6	
2	04 ОСТ 108.275.58-80	Блок пружинный	2	Сборный	15,0	30,0	
3	03 ОСТ 108.643.01-80	Ушко	8	20 ГОСТ1050-88	0,28	2,24	
4	ГОСТ 2590-88	Круг В-16 L=700	4	20 ГОСТ1050-88	1,1	4,4	Тягу обрезать на монтаже
5	14 ОСТ 108.632.03-80	Тяга с ушком	2	Сборный	1.43	2.86	
6	ГОСТ 5915-70	Гайка М16.5	4	ст3кп2 ГОСТ1759.0-87	0.033	0,132	
7	02 ОСТ 108.367.37-80	Проушина	2	ст3сп5 ГОСТ 14637-89	0,35	0,7	
	ГОСТ 9467-75	Наплавленный металл		Э42А		0,67	

ИТОГО: 67,6 кг

1 Монтажный чертеж №1350.12.38А-30UHJ-1600-TD лист 17.

2 Технические требования к сварке деталей опор трубопроводов смотрите ОСТ 108.275.50-80.

ХАРАКТЕРИСТИКИ ПРУЖИНЫ											Нагрузка на несущие конструкции
ТАБЛИЧНЫЕ ДАННЫЕ			ПРИ УСТАНОВКЕ		В РАБОЧЕМ СОСТ.		В ХОЛОДН. СОСТ.		ПРИ ГИДРОИСПЫТ		
Допускаемая рабочая нагрузка Рмакс.кгс	Прогиб при допускаемой раб.нагр λмакс.мм	Высота пружины в своб. сост. Нсв.мм	Высота пружины Нуст.мм	Нагрузка на пружину Руст.кгс	Высота пружины Нраб.мм	Нагрузка на пружину Рраб.кгс	Высота пружины Нхол.мм	Нагрузка на пружину Рхол.кгс	Высота пружины Нг.мм	Нагрузка на пружину Рг.кгс	Рконстркгс
816	70	177	144	389	145	376	141	420		364	1260

Изм.	Кол.уч.	Лист	№док.	Подп.	Дата
Н. контр.		Михеев			
Проверил		Шкитилева			
Разработал		Михеев			

1350.12.38А-30UHJ-1600-TD

Объекты III очереди строительства ЗАО СГК (ТЭЦ)

Трубопроводы машзала БВД в осях 16-28 рядах А-В и внутристанционные трубопроводы.

Стадия	Лист	Листов
р	19.3	

Напорный трубопровод ПЭН ВД №9 до ПВД №4,5. Пружинная подвеска 38.

ОТКРЫТОЕ АКЦИОНЕРНОЕ ОБЩЕСТВО ИНСТИТУТ ТЕПЛОЭЛЕКТРОПРОЕКТ НИЖНИЙ НОВГОРОД

Взам. инв. №

Подпись и дата

Инв. № подл. 83547

Файл:

Формат А2